Tehnicki list

Vanjski kut, za parapetni kanal Rapid 45-2, tip 53130

Broj artikla: 6113230

Vanjski kut/poklopac za promjenu smjera parapetnih kanala Rapid 45-2. Može se podesiti od 80 - 110°.

PC/ ABS Polikarbonat/Akrilnitril-butadien-stirol

Referentni podaci

Broj artikla	6113230
Tip	GK-AH53130RW
Opis 1	Vanjski kut
Opis 2	varijabilni element
Proizvođač:	OBO
Dimenzija	140x88x88
Boja	bijela; RAL 9010
Materijal	Polikarbonat/akrilonitril-butadien-stiren
Najmanja prodajna jedinica	1
Jedinica količine	Komad
Težina	8,44 kg
Jedinica za težinu	kg/100 kom.
CO2 otisak (GWP) od kolijevke do vrata	0,6602 kg CO2e / 1 Komad

Tehnicki list

Vanjski kut, za parapetni kanal Rapid 45-2, tip 53130

Broj artikla: 6113230

Dimenzije

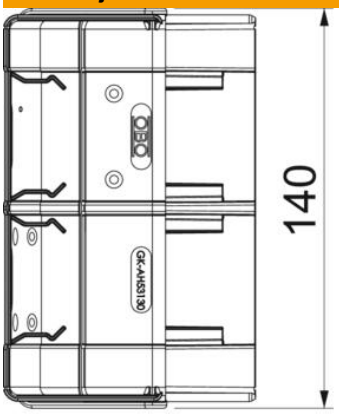

Duljina	88 mm
Širina	140 mm
Visina	55 mm

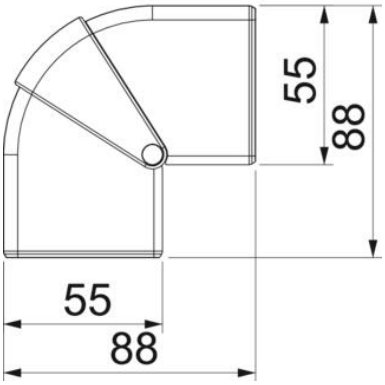

Tehnicki list

Vanjski kut, za parapetni kanal Rapid 45-2, tip 53130

Broj artikla: 6113230

Tehnički podaci

Broj poklopaca	1
Izvedba	Poklopac
za širinu kanala	130 mm
za visinu kanala	53 mm
bez halogena	da
Stezaljka za kabele	ne
Spojnica kanala	ne
Vrsta montaže poklopca	nadređeno
Montažna perforacija u podu	ne
Širina poklopca	0 mm
Širina poklopca 2	0 mm
Širina poklopca 3	0 mm
Sukladno ROHS-u	da
Stupanj zaštite	IP40
Zaštitna folija	ne
Stupanj zaštite IK-kod	IK08
simetričan	da
Temperaturno područje korištenja, maks.	60 °C
Temperaturno područje korištenja, min.	−15 °C
Kutno područje, maks.	110 mm
Kutno područje, min.	80 mm