# Tehnicki list

## Razvodna kutija T 60, utična brtva, stezaljka

## Broj artikla: 2007434

Razvodna kutija sa zateznom trakom za spajanje kabela i vodova u unutrašnjosti i zaštićenim vanjskim površinama. Kvadratnog oblik s brtvama na stranama i uvodnicama koje se izbijaju na dnu. Prikladno za zidnu i stropnu montažu i montažu na montažnim pločicama. S mogućnosti pričvršćivanja s unutarnje strane kutije ili montažu kroz izolirane kutove. Poklopac s brzim zaključavanjem, mogućnost plombiranja. Izrađena od materijala bez halogena otpornog na UV zračenje.

Razvodna kutija prema EN 60670. Vatrootporno prema EN 60695-2-11, temperatura ispitivanja 650 °C. Otpornost na udarce IK07 prema DIN EN 50102.

HALOGEN FREE 650° IP 66 M25 6 mm² 7 500 V IK 07

PP Polipropilen

### Referentni podaci

| | |
|---|---|
| Broj artikla | 2007434 |
| Tip | T 60 KL |
| Opis 1 | razvodna kutija |
| Opis 2 | sa stezaljkom i otvorima |
| Proizvođač: | OBO |
| Dimenzija | 114x114x57 |
| Boja | svijetlo siva; RAL 7035 |
| Materijal | Polipropilen |
| Najmanja prodajna jedinica | 5 |
| Jedinica količine | Komad |
| Težina | 16,7 kg |
| Jedinica za težinu | kg/100 kom. |
| CO2 otisak (GWP) od kolijevke do vrata | 0,6287 kg CO2e / 1 Komad |

# Tehnicki list

## Razvodna kutija T 60, utična brtva, stezaljka

## Broj artikla: 2007434

### Dimenzije

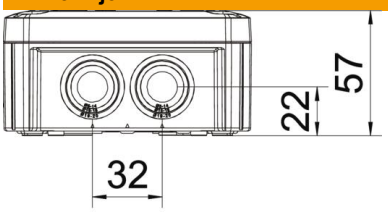


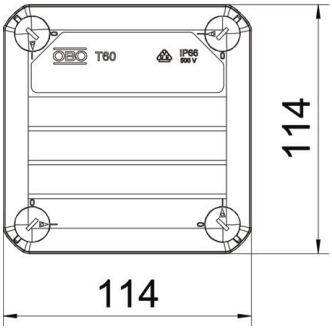


| | |
|---|---|
| Duljina | 114 mm |
| Širina | 114 mm |
| Visina | 57 mm |

### Tehnički podaci

| | |
|---|---|
| Može se nizati | da |
| Broj ulaza | 7 |
| Broj stezaljki | 5 |
| Vrsta uvoda | Utična brtva |
| Način uvođenja | Kabel |
| Vrsta provoda kućišta | Membrana, izreziva |
| Odmjerni izolacijski napon Ui | 500 V |
| Oprema | stezaljka |
| Poklopac | neprozirno |
| Pričvršćenje poklopca | navijano |
| Uvođenje odostraga | da |
| Uvodnice | 7 x M25 |
| Izvedba testirana na eksplozije | ne |
| vatrootporan | prema VDE 0471/DIN 695 dio 2-1, temperatura ispitivanja 650°C |
| Oblik | kvadratno |
| Očuvanje funkcije | bez |
| Za Ex-područje | bez |
| za EX-područje plin | bez |
| za EX-područje prašina | bez |
| ojačano staklenim vlaknima | ne |
| bez halogena | da |
| Unutarnje mjere | 100x100x48 mm |
| Sa zakriljenjem | ne |
| S poklopcem | da |
| Način montaže | Zidna/stropna montaža |
| Min. nazivni presjek | 6 mm² |
| Nazivni napon | 500 V |
| Mogućnost plombiranja | da |
| Stupanj zaštite | IP66 |

### Tehnički podaci

| | |
|---|---|
| Stupanj zaštite IK-kod | IK07 |
| Temperaturno područje korištenja, maks. | 60 °C |
| Temperaturno područje korištenja, min. | -5 °C |
| Transparentni poklopac | ne |
| Postojano na vremenske uvjete | ne |