Tehnicki list

Montažni profil, MS4141, utor 22mm, A2, bočna perforacija

Broj artikla: 1123016

C montažni profil za izradu nosivih konstrukcija za npr. kabelske police ili kao konzola za razvodne ormare. Može se upotrebljavati i za polaganje kabela u kombinaciji s BBS obujmicama s U-kopčom.

U 22

A2 Nehrđajući čelik

2B neprerađen, naknadno obrađen

Referentni podaci

Broj artikla	1123016
Tip	MSL4141PP3000A2
Opis 1	Metalni montažni profil
Opis 2	perforir., šir. proreza 22mm
Proizvođač:	OBO
Dimenzija	3000x41x41
Materijal	Nehrđajući čelik 1.4301
Površina Norma površine	površina naknadno obrađena
Najmanja prodajna jedinica	3
Jedinica količine	Metar
Težina	179,4 kg
Jedinica za težinu	kg/100 m
CO2 otisak (GWP) od kolijevke do vrata	10,1792 kg CO2e / 1 Metar

Tehnicki list

Montažni profil, MS4141, utor 22mm, A2, bočna perforacija

Broj artikla: 1123016

Dimenzije

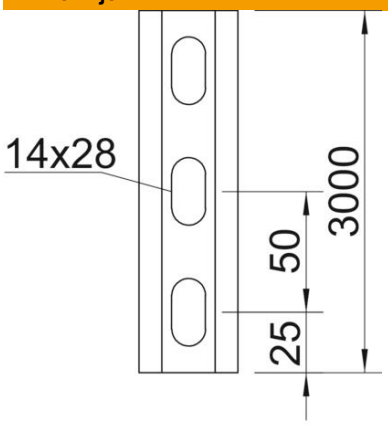

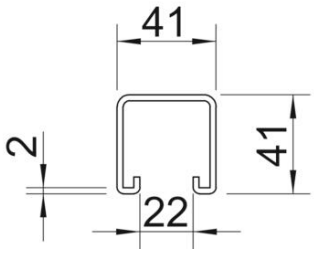

Duljina	3.000 mm
Širina	41 mm
Visina	41 mm
Mjera L	3.000 mm

Tehnički podaci

Lomljivo	ne
Vrsta perforacije	3 strane perforirane
Izvedba	Jednostruki profil
Srednji razmak provrta	50 mm
Očuvanje funkcije	ne
Veličina provrta	14x28
Debljina materijala	2 mm
S otvorom	da
S nazubljenjem	da
Oblik profila	C-profil
Sukladno ROHS-u	da
Širina utora	22 mm
Statični podatak A	2,01 cm^2
Statični podatak Iy	5,13 cm^4
Statični podatak Iz	5,88 cm^4
Statični podatak Wy	2,51 cm^3
Statični podatak Wz	2,69 cm^3