Tehnicki list

Montažni profil MS4141, utor 22 mm, A2, perforirani

Broj artikla: 1122978

C montažni profil za izradu nosivih konstrukcija za npr. kabelske police ili kao konzola za razvodne ormare. Može se upotrebljavati i za polaganje kabela u kombinaciji s BBS obujmicama s U-kopčom.

U 22

A2 Nehrđajući čelik

2B neprerađen, naknadno obrađen

Referentni podaci

Broj artikla	1122978
Tip	MSL4141P1000A2
Opis 1	Metalni montažni profil
Opis 2	perforir., šir. proreza 22mm
Proizvođač:	OBO
Dimenzija	1000x41x41
Materijal	Nehrđajući čelik 1.4301
Površina Norma površine	površina naknadno obrađena
Najmanja prodajna jedinica	1
Jedinica količine	Metar
Težina	201,1 kg
Jedinica za težinu	kg/100 m
CO2 otisak (GWP) od kolijevke do vrata	10,1491 kg CO2e / 1 Metar

Tehnicki list

Montažni profil MS4141, utor 22 mm, A2, perforirani

Broj artikla: 1122978

Dimenzije

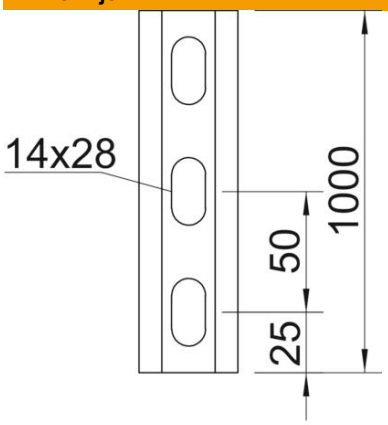

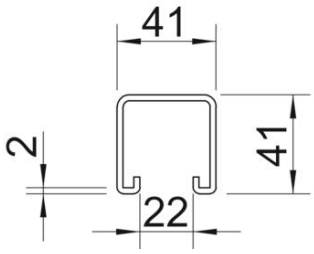

Duljina	1.000 mm
Širina	41 mm
Visina	41 mm
Mjera L	1.000 mm

Tehnički podaci

Lomljivo	ne
Vrsta perforacije	Perforirana zadnja strana
Izvedba	Jednostruki profil
Srednji razmak provrta	50 mm
Očuvanje funkcije	ne
Veličina provrta	14x28
Debljina materijala	2 mm
S otvorom	da
S nazubljenjem	da
Oblik profila	C-profil
Sukladno ROHS-u	da
Širina utora	22 mm
Statični podatak A	2,45 cm^2
Statični podatak Iy	5,18 cm^4
Statični podatak Iz	7,56 cm^4
Statični podatak Wy	2,51 cm^3
Statični podatak Wz	2,69 cm^3